APOLO CIRCULAR PENDENTE DIRETA D800 AC TRANSLUCIDO 56W 4000K IRC80 (OPÇÕESPBE)

datasheet gerado em 23-11-26

REF.: APOLO-X-CI-PDD-X-DFACTRANSL-56-4080-D800-(OPÇÕESPBE)



Aplicação	Ambiente interno
Instalação	Pendente Direto
Altura	90
Largura	Ø800
IP	20
Corpo	Alumínio
Cor	Branca, Preta ou Especial
Ótica principal	Acrilico Translucido
Potência	56W
Fluxo Luminária	6952lm
Intensidade	2232cd
Eficácia	124lm/W
Facho	Difuso
CCT	4000K
IRC	>80
Tensão	220V ou Bivolt
Dimerização	Liga/Desliga, Dali, 0-10 ou Triac
Garantia	5 anos
UGR	Espaçamento 1m (4H/8H) - <23/<23
Tipo de LED	Standard
Vida útil	50.000 (ta<25°C)
Eficácia do LED	165lm/W
Fluxo Luminoso do LED	8318,2lm
Potência do LED	50,4W

A = 90mm | B = Ø800mm

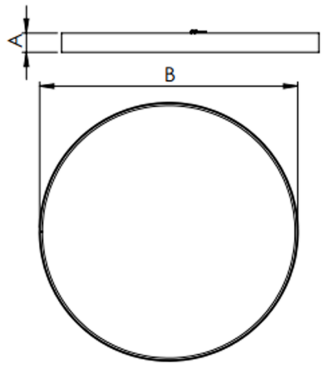

IMPORTANTE: ENSAIOS REALIZADOS A 25°C

LUMINACRIL ITAIM
Rua Passadena, 128 - Parque Industrial San Jose
Cotia - SP - Brasil

luminacril-itaim.com.br