APOLO CIRCULAR EMBUTIR D1200 GESSO AC TRANSLUCIDO 100W 4000K IRC80 (OPÇÕESPBE)

datasheet gerado em
07-12-25

REF.: APOLO-CI-EM-GE-DFACTRANSL-100-4080-D1200-(OPÇÕESPBE)

Luminária circular de embutir em forro de gesso, 100W 4000K IRC>80. Corpo em alumínio. Acabamento Branca, Preta ou Especial. Controle óptico principal através de difusor em acrílico translúcido. Luminária grau de proteção IP-20. Driver corrente constante Liga/Desliga, Triac, 1-10V ou Dali (consultar condições). Tensão de trabalho 220V ou Bivolt.

Aplicação	Ambiente interno
Instalação	Embutir Gesso
Altura	90
Largura	Ø1200
IP	20
Corpo	Alumínio
Cor	Branca, Preta ou Especial
Ótica principal	Difusor
Potência	100W
Fluxo Luminária	12282lm
Intensidade	4003cd
Eficácia	123lm/W
Facho	Difuso
CCT	4000K
IRC	>80
Tensão	220V ou Bivolt
Dimerização	Liga/Desliga, Dali, 0-10 ou Triac
Garantia	5 anos
UGR	Espaçamento 1m (4H/8H) - <22/<22
Tipo de LED	Standard
Eficácia do LED	-
Fluxo Luminoso do LED	-
Potência do LED	-

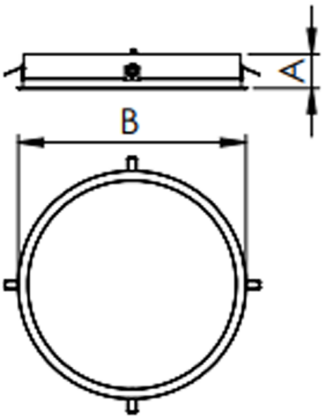

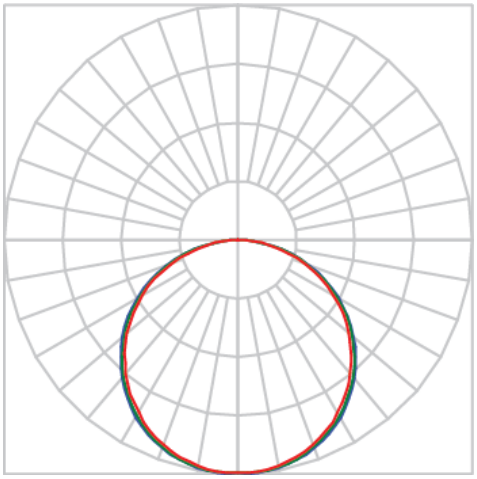

LUMINACRIL ITAIM
Rua Passadena, 128 - Parque Industrial San Jose
Cotia - SP - Brasil

luminacril-itaim.com.br