JUPITER CIRCULAR EMBUTIR M GESSO AC TRANSLUCIDO 14W 3000K IRC80 (OPÇÕESPBE)

datasheet gerado em
04-02-26

REF.: JUPITER-CI-EM-GE-DFACTRANSL-14-3080-M-(OPÇÕESPBE)

Luminária circular de embutir em forro de gesso, 14W 3000K IRC>80. Corpo em alumínio. Acabamento branco, preto ou especial. Controle óptico principal através de difusor em acrílico translúcido. Luminária grau de proteção IP-20. Driver corrente constante Liga/Desliga, Triac, 1-10V ou Dali (consultar condições). Tensão de trabalho 220V ou Bivolt.

Aplicação	Ambiente interno
Instalação	Embutir Gesso
Altura	65
Largura	Ø195
IP	20
Corpo	Alumínio
Cor	Branca, Preta ou Especial
Ótica principal	Acrilico Translucido
Potência	14W
Fluxo Luminária	1498lm
Intensidade	647cd
Eficácia	107lm/W
Facho	Difuso
CCT	3000K
IRC	>80
Tensão	220V ou Bivolt
Dimerização	Liga/Desliga, Dali, 0-10 ou Triac
Garantia	5 anos
UGR	Espaçamento 1m (4H/8H) - <26/<26
Tipo de LED	Standard
Vida útil	50.000 (ta<25°C)
Eficácia do LED	161lm/W
Fluxo Luminoso do LED	2026,2lm
Potência do LED	12,6W

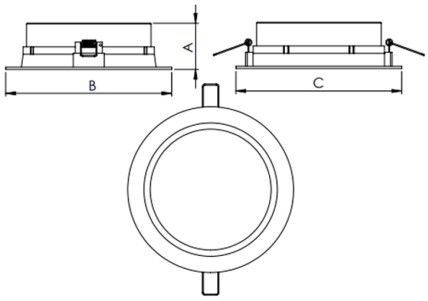

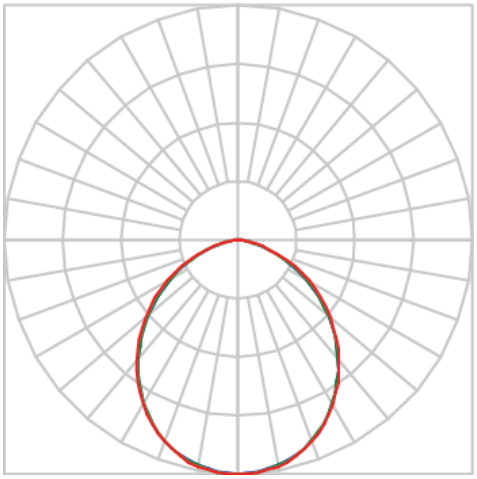

IMPORTANTE: ENSAIOS REALIZADOS A 25°C

LUMINACRIL ITAIM
Rua Passadena, 128 - Parque Industrial San Jose
Cotia - SP - Brasil

luminacril-itaim.com.br