JUPITER CIRCULAR EMBUTIR P GESSO PS TRANSLUCIDO 10W 5000K IRC80 (OPÇÕESPBE)

datasheet gerado em
07-12-25

REF.: JUPITER-CI-EM-GE-DFPSTRANSL-10-5080-P-(OPÇÕESPBE)

Luminária circular de embutir em forro de gesso, 10W 5000K IRC>80. Corpo em alumínio. Acabamento branco, preto ou especial. Controle óptico principal através de difusor em poliestireno translúcido. Luminária grau de proteção IP-20. Driver corrente constante Liga/Desliga, Triac, 1-10V ou Dali (consultar condições). Tensão de trabalho 220V ou Bivolt.

Aplicação	Ambiente interno
Instalação	Embutir Gesso
Altura	75
Largura	Ø120
IP	20
Corpo	Alumínio
Cor	Branca, Preta ou Especial
Ótica principal	Poliestireno Translucido
Potência	10W
Fluxo Luminária	751lm
Intensidade	275cd
Eficácia	75lm/W
Facho	Difuso
CCT	5000K
IRC	>80
Tensão	220V ou Bivolt
Dimerização	Liga/Desliga, Dali, 0-10 ou Triac
Garantia	5 anos
UGR	Espaçamento 1m (4H/8H) - <29/<29
Tipo de LED	Standard
Vida útil	50.000 (ta<25°C)
Eficácia do LED	165lm/W
Fluxo Luminoso do LED	1486lm
Potência do LED	9W

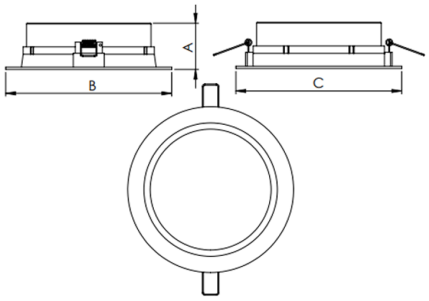

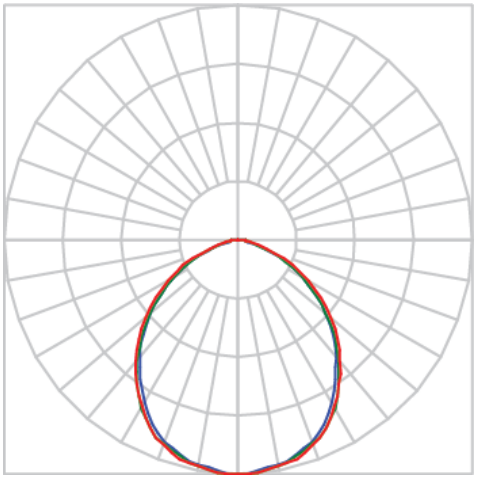

LUMINACRIL ITAIM
Rua Passadena, 128 - Parque Industrial San Jose
Cotia - SP - Brasil

luminacril-itaim.com.br