PUBLIC POSTE P EXTERNO FF1 STREET T2M 70W 5050 4000K IRC70 PRETA

datasheet gerado em
07-12-25

REF.: PUBLIC-X-PT-EX-FF1ST-70-5050-40-P-P

Pétala, 70W 4000K IRC70. Corpo em alumínio. Acabamento preto. Controle óptico principal através de lente facho Street. Luminária grau de proteção IP-65. Driver corrente constante Liga/Desliga, Triac, 1-10V ou Dali (consultar condições). Tensão de trabalho 220V.
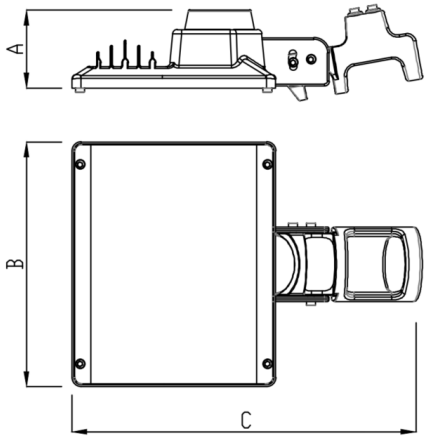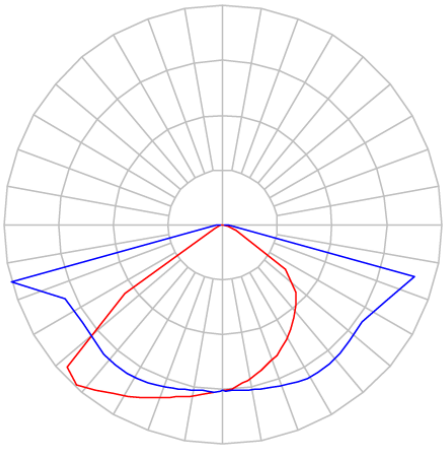
Aplicação	Ambiente externo
Instalação	Poste Externo
Altura	90
Largura	270
Comprimento	380
IP	65
Corpo	Alumínio
Cor	Preta
Ótica principal	Lente
Potência	70W
Fluxo Luminária	9109lm
Intensidade	2269cd
Eficácia	130lm/W
Facho	Street
CCT	4000K
IRC	70
Tensão	220V
Dimerização	Liga/Desliga, Dali, 0-10 ou Triac
Garantia	5 anos
UGR	Espaçamento 1m (4H/8H) - <41/<30
Tipo de LED	Standard
Eficácia do LED	169lm/W
Fluxo Luminoso do LED	10658lm
Potência do LED	63W