# AXIS 24VCC CIRCULAR ESPETO M FACHO FIXO 30° 10W 3000K IRC80 PRETA

datasheet gerado em 25-11-26

**REF.: AXIS-24VCC-CI-ET-X-FF130-10-3080-M-P**



| | |
|---|---|
| Aplicação | Ambiente externo |
| Instalação | Espeto |
| Altura | 150 |
| Largura | Ø62 |
| IP | 65 |
| Corpo | Alumínio |
| Cor | Preta |
| Ótica principal | Refletor |
| Potência | 10W |
| Fluxo Luminária | 621lm |
| Intensidade | 1987cd |
| Eficácia | 62lm/W |
| Facho | 30° |
| CCT | 3000K |
| IRC | >80 |
| Tensão | 24Vcc (alimentação rede 24Vcc) |
| Dimerização | Liga/Desliga ou PWM |
| Garantia | 5 anos |
| UGR | Espaçamento 1m (4H/8H) - <-1/<-1 |
| Tipo de LED | Standard |
| Vida útil | 50.000 (ta<25°C) |
| Eficácia do LED | 153lm/W |
| Fluxo Luminoso do LED | 1374,6lm |
| Potência do LED | 9W |

**A = 150mm | B = Ø62mm**

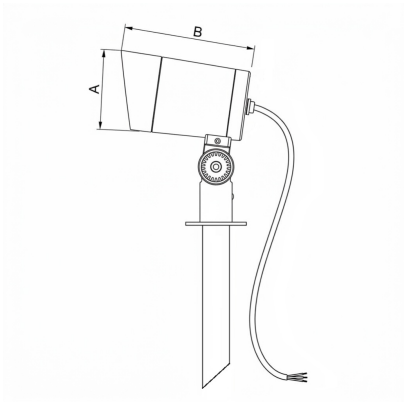


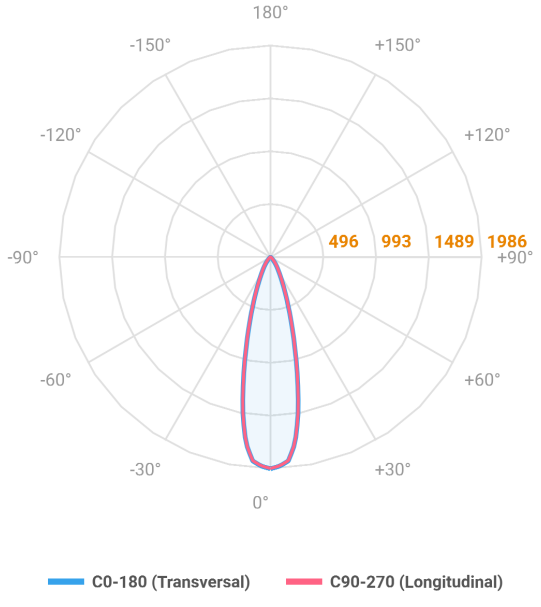


**IMPORTANTE: ENSAIOS REALIZADOS A 25°C**

**LUMINACRIL ITAIM**
Rua Passadena, 128 - Parque Industrial San Jose
Cotia - SP - Brasil

**luminacril-itaim.com.br**