AXIS 24VCC CIRCULAR PROJETOR M FACHO FIXO 50° 10W 3000K IRC80 PRETA

datasheet gerado em 25-11-26

REF.: AXIS-24VCC-CI-PJ-X-FF150-10-3080-M-P



Aplicação	Ambiente externo
Instalação	Projetor
Altura	150
Largura	Ø62
IP	65
Corpo	Alumínio
Cor	Preta
Ótica principal	Refletor
Potência	10W
Fluxo Luminária	556lm
Intensidade	834cd
Eficácia	56lm/W
Facho	50°
CCT	3000K
IRC	>80
Tensão	24Vcc (alimentação rede 24Vcc)
Dimerização	Liga/Desliga ou PWM
Garantia	5 anos
UGR	Espaçamento 1m (4H/8H) - <-2/<-2
Tipo de LED	Standard
Vida útil	50.000 (ta<25°C)
Eficácia do LED	153lm/W
Fluxo Luminoso do LED	1374,6lm
Potência do LED	9W

A = 150mm | B = Ø62mm

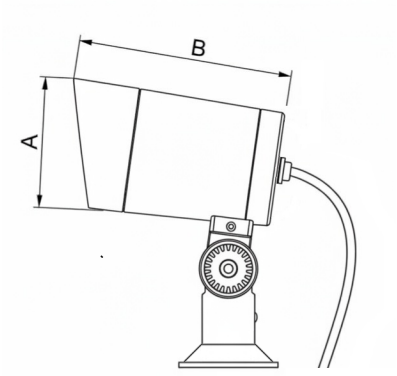

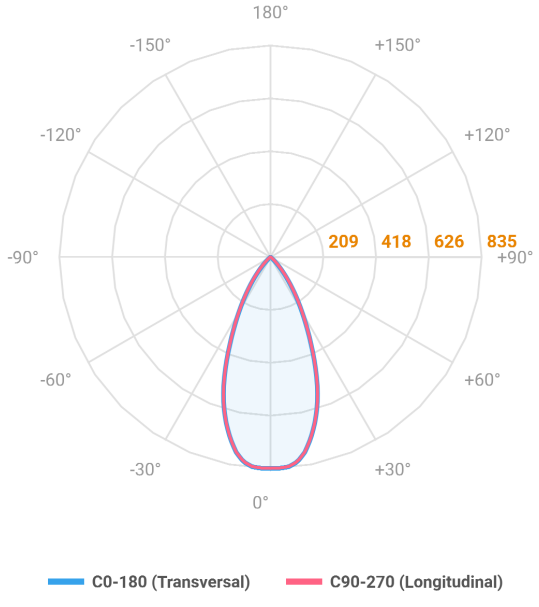

IMPORTANTE: ENSAIOS REALIZADOS A 25°C

LUMINACRIL ITAIM
Rua Passadena, 128 - Parque Industrial San Jose
Cotia - SP - Brasil

luminacril-itaim.com.br