AXIS CIRCULAR PROJETOR G FACHO FIXO 36° 28W COBMAX 3000K IRC90 PRETA

datasheet gerado em 25-11-26

REF.: AXIS-X-CI-PJ-X-FF136-28-COBMAX-30-90-G-P



Aplicação	Ambiente externo
Instalação	Projetor
Altura	180
Largura	Ø75
IP	65
Corpo	Alumínio
Cor	Preta
Ótica principal	Refletor
Potência	28W
Fluxo Luminária	1791lm
Intensidade	3497cd
Eficácia	64lm/W
Facho	36°
CCT	3000K
IRC	>90
Tensão	220V ou Bivolt (driver em alojamenoto externo)
Dimerização	Liga/Desliga
Garantia	5 anos
UGR	Espaçamento 1m (4H/8H) - <4/<4
Tipo de LED	COBmax
Vida útil	50.000 (ta<25°C)
Eficácia do LED	142lm/W
Fluxo Luminoso do LED	3570lm
Potência do LED	25,2W

A = 180mm | B = Ø75mm

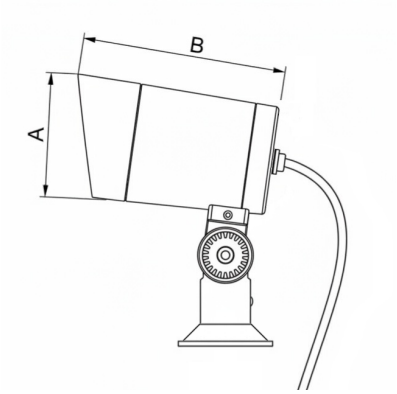

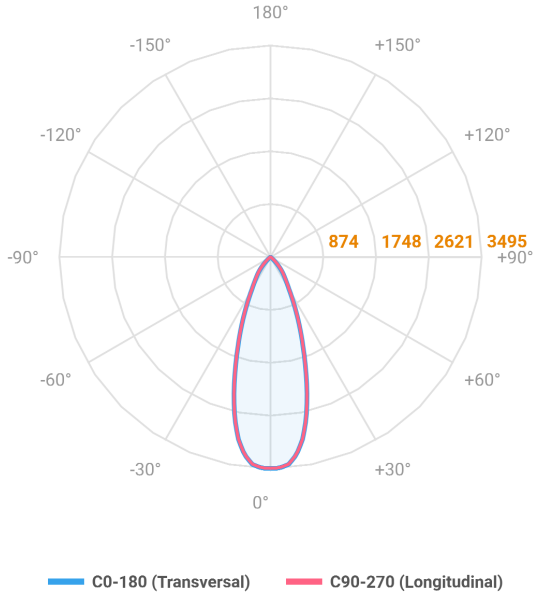

IMPORTANTE: ENSAIOS REALIZADOS A 25°C

LUMINACRIL ITAIM
Rua Passadena, 128 - Parque Industrial San Jose
Cotia - SP - Brasil

luminacril-itaim.com.br