# AXIS CIRCULAR PROJETOR M FACHO FIXO 50° 10W COBMAX 2700K IRC90 PRETA

datasheet gerado em 25-11-26

**REF.: AXIS-X-CI-PJ-X-FF150-10-COBMAX-27-90-M-P**



| | |
|---|---|
| Aplicação | Ambiente externo |
| Instalação | Projetor |
| Altura | 150 |
| Largura | Ø62 |
| IP | 65 |
| Corpo | Alumínio |
| Cor | Preta |
| Ótica principal | Refletor |
| Potência | 10W |
| Fluxo Luminária | 664lm |
| Intensidade | 1001cd |
| Eficácia | 66lm/W |
| Facho | 50° |
| CCT | 2700K |
| IRC | >90 |
| Tensão | 220V |
| Dimerização | Liga/Desliga |
| Garantia | 5 anos |
| UGR | Espaçamento 1m (4H/8H) - <-2/<-2 |
| Tipo de LED | COBmax |
| Vida útil | 50.000 (ta<25°C) |
| Eficácia do LED | 148lm/W |
| Fluxo Luminoso do LED | 1335,3lm |
| Potência do LED | 9W |

**A = 150mm | B = Ø62mm**

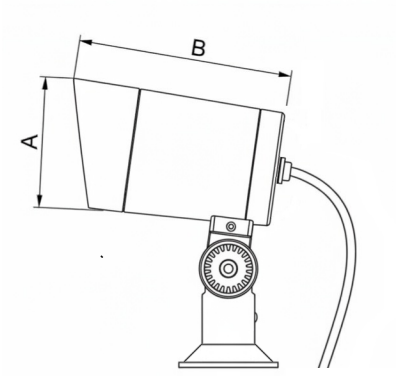


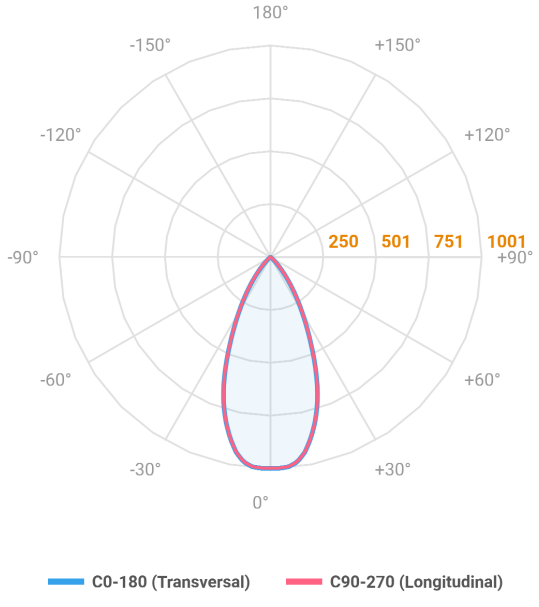


**IMPORTANTE: ENSAIOS REALIZADOS A 25°C**


LUMINACRIL ITAIM lighting experts

**LUMINACRIL ITAIM**
Rua Passadena, 128 - Parque Industrial San Jose
Cotia - SP - Brasil

**luminacril-itaim.com.br**