AXIS CIRCULAR PROJETOR M FACHO FIXO 30° 14W COBCOMFY 3000K IRC95 PRETA

datasheet gerado em 25-11-26

REF.: AXIS-X-CI-PJ-X-FF130-14-COBCOMFY-30-95-M-P



Aplicação	Ambiente externo
Instalação	Projetor
Altura	150
Largura	Ø62
IP	65
Corpo	Alumínio
Cor	Preta
Ótica principal	Refletor
Potência	14W
Fluxo Luminária	699lm
Intensidade	2433cd
Eficácia	50lm/W
Facho	30°
CCT	3000K
IRC	>95
Tensão	220V ou Bivolt (driver em alojamenoto externo)
Dimerização	Liga/Desliga, Dali, 0-10 ou Triac
Garantia	5 anos
UGR	Espaçamento 1m (4H/8H) - <1/<1
Tipo de LED	COBcomfy
Vida útil	50.000 (ta<25°C)
Eficácia do LED	110lm/W
Fluxo Luminoso do LED	1421,33lm
Potência do LED	12,97W

A = 150mm | B = Ø62mm

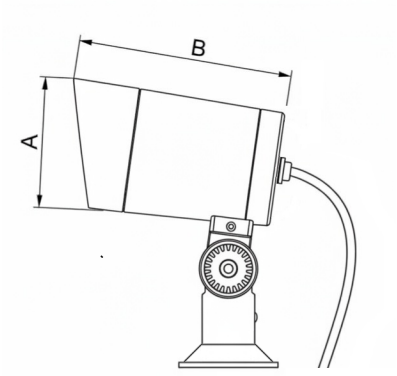

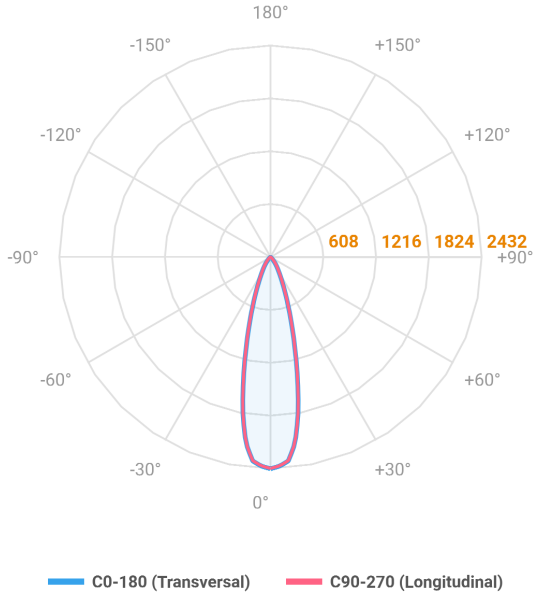

IMPORTANTE: ENSAIOS REALIZADOS A 25°C

LUMINACRIL ITAIM
Rua Passadena, 128 - Parque Industrial San Jose
Cotia - SP - Brasil

luminacril-itaim.com.br