AXIS CIRCULAR PROJETOR G FACHO FIXO 36° 20W COBCOMFY 3000K IRC95 PRETA

datasheet gerado em 25-11-26

REF.: AXIS-X-CI-PJ-X-FF136-20-COBCOMFY-30-95-G-P



Aplicação	Ambiente externo
Instalação	Projetor
Altura	180
Largura	Ø75
IP	65
Corpo	Alumínio
Cor	Preta
Ótica principal	Refletor
Potência	20W
Fluxo Luminária	1093lm
Intensidade	2132cd
Eficácia	55lm/W
Facho	36°
CCT	3000K
IRC	>95
Tensão	220V
Dimerização	Liga/Desliga
Garantia	5 anos
UGR	Espaçamento 1m (4H/8H) - <3/<3
Tipo de LED	COBcomfy
Vida útil	50.000 (ta<25°C)
Eficácia do LED	121lm/W
Fluxo Luminoso do LED	2234,87lm
Potência do LED	18,53W

A = 180mm | B = Ø75mm

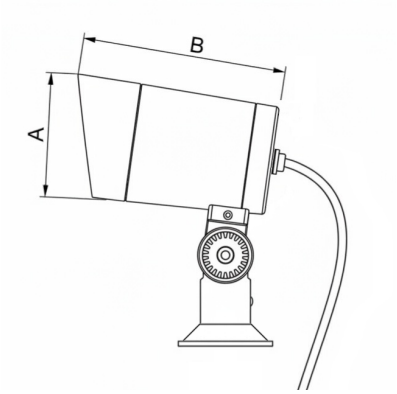

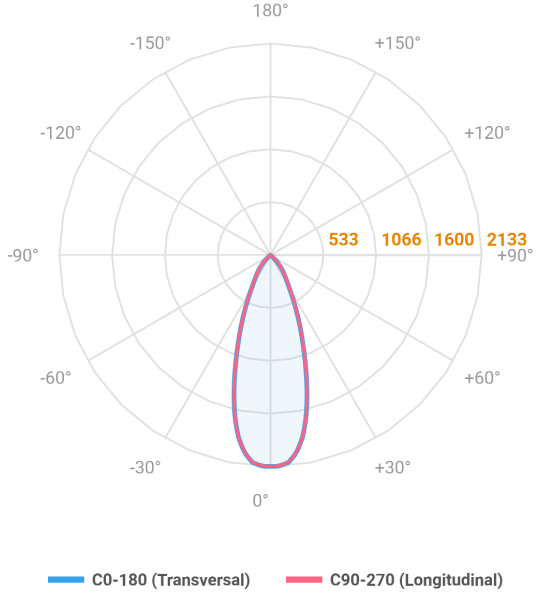

IMPORTANTE: ENSAIOS REALIZADOS A 25°C

LUMINACRIL ITAIM
Rua Passadena, 128 - Parque Industrial San Jose
Cotia - SP - Brasil

luminacril-itaim.com.br