AXIS CIRCULAR PROJETOR G FACHO FIXO 36° 28W COBCOMFY 2500K IRC95 PRETA

datasheet gerado em 25-11-26

REF.: AXIS-X-CI-PJ-X-FF136-28-COBCOMFY-25-95-G-P



Aplicação	Ambiente externo
Instalação	Projetor
Altura	180
Largura	Ø75
IP	65
Corpo	Alumínio
Cor	Preta
Ótica principal	Refletor
Potência	28W
Fluxo Luminária	1234lm
Intensidade	2428cd
Eficácia	44lm/W
Facho	36°
CCT	2500K
IRC	>95
Tensão	220V ou Bivolt (driver em alojamenoto externo)
Dimerização	Liga/Desliga
Garantia	5 anos
UGR	Espaçamento 1m (4H/8H) - <4/<4
Tipo de LED	COBcomfy
Vida útil	50.000 (ta<25°C)
Eficácia do LED	96lm/W
Fluxo Luminoso do LED	2478,26lm
Potência do LED	25,95W

A = 180mm | B = Ø75mm

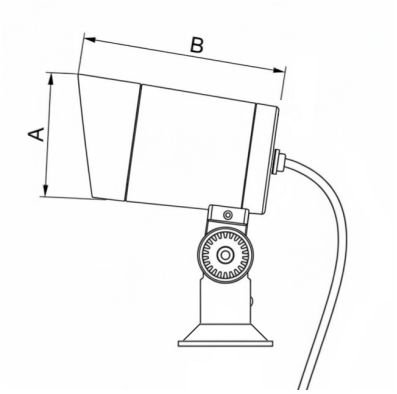

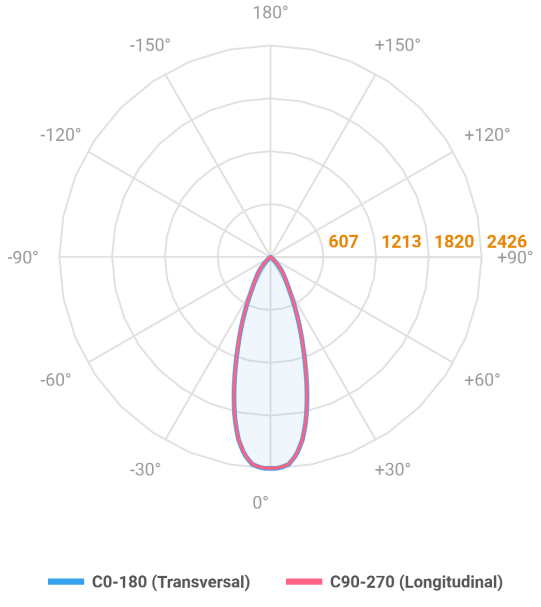

IMPORTANTE: ENSAIOS REALIZADOS A 25°C

LUMINACRIL ITAIM
Rua Passadena, 128 - Parque Industrial San Jose
Cotia - SP - Brasil

luminacril-itaim.com.br