AXIS CIRCULAR ESPETO M FACHO FIXO 30° 14W COBMAX 3000K IRC90 PRETA

datasheet gerado em 25-11-26

REF.: AXIS-X-CI-ET-X-FF130-14-COBMAX-30-90-M-P



Aplicação	Ambiente externo
Instalação	Espeto
Altura	150
Largura	Ø62
IP	65
Corpo	Alumínio
Cor	Preta
Ótica principal	Refletor
Potência	14W
Fluxo Luminária	883lm
Intensidade	2986cd
Eficácia	63lm/W
Facho	30°
CCT	3000K
IRC	>90
Tensão	220V ou Bivolt (driver em alojamenoto externo)
Dimerização	Liga/Desliga, Dali, 0-10 ou Triac
Garantia	5 anos
UGR	Espaçamento 1m (4H/8H) - <1/<1
Tipo de LED	COBmax
Vida útil	50.000 (ta<25°C)
Eficácia do LED	138lm/W
Fluxo Luminoso do LED	1744,8lm
Potência do LED	12,6W

A = 150mm | B = Ø62mm

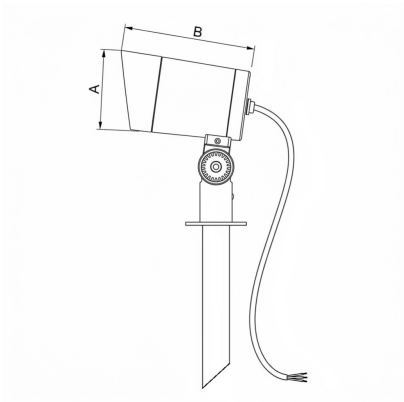

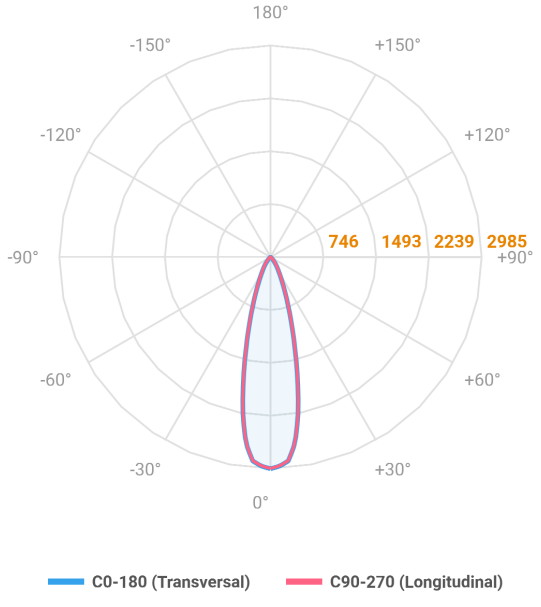

IMPORTANTE: ENSAIOS REALIZADOS A 25°C

LUMINACRIL ITAIM
Rua Passadena, 128 - Parque Industrial San Jose
Cotia - SP - Brasil

luminacril-itaim.com.br