AXIS CIRCULAR ESPETO M FACHO FIXO 30° 10W COBCOMFY 2500K IRC95 PRETA

datasheet gerado em 25-11-26

REF.: AXIS-X-CI-ET-X-FF130-10-COBCOMFY-25-95-M-P



Aplicação	Ambiente externo
Instalação	Espeto
Altura	150
Largura	Ø62
IP	65
Corpo	Alumínio
Cor	Preta
Ótica principal	Refletor
Potência	10W
Fluxo Luminária	514lm
Intensidade	1703cd
Eficácia	51lm/W
Facho	30°
CCT	2500K
IRC	>95
Tensão	220V
Dimerização	Liga/Desliga
Garantia	5 anos
UGR	Espaçamento 1m (4H/8H) - <-1/<-1
Tipo de LED	COBcomfy
Vida útil	50.000 (ta<25°C)
Eficácia do LED	103lm/W
Fluxo Luminoso do LED	954,18lm
Potência do LED	9,27W

A = 150mm | B = Ø62mm

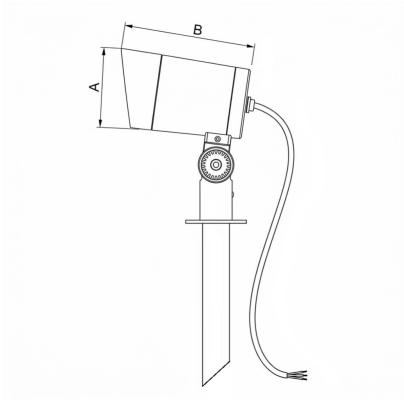

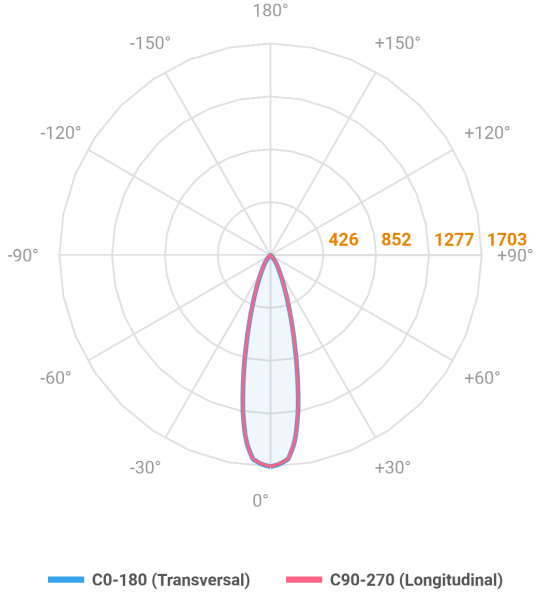

IMPORTANTE: ENSAIOS REALIZADOS A 25°C

LUMINACRIL ITAIM
Rua Passadena, 128 - Parque Industrial San Jose
Cotia - SP - Brasil

luminacril-itaim.com.br